Dämpfungszylinder · Deceleration Cylinders

Freins Hydrauliques · Freni Idraulici · Frenos Hidráulicos

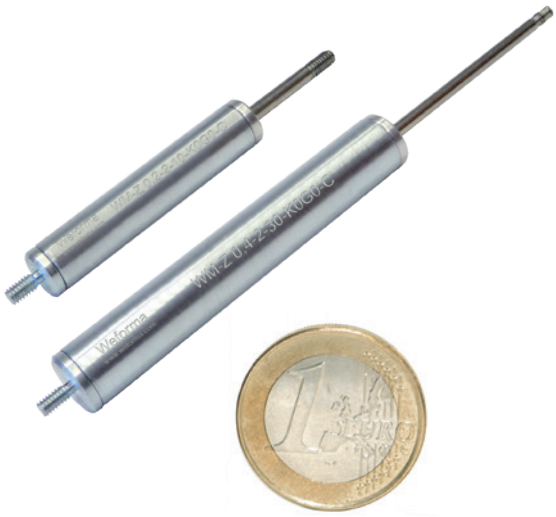

D

Flexibilität bzgl. Hub und Dämpfung
Selbsteinstellend innerhalb des Leistungsbereichs

Oberflächenschutz	Gehäuse verzinkt Kolbenstange aus rostfreiem Stahl
Einbaulage	beliebig Empfehlung: Senkrecht mit der Kolbenstange nach unten
Lange Lebensdauer	Spezialdichtungen + Öle
Temperaturbereich	-20°C - +80°C
RoHS konform	Richtlinie 2002/95/EG

GB

Flexibility relating to stroke, deceleration characteristic
Self-adjusting within performance range

Surface protection	Housing: Zinc Plated Piston rod: stainless steel
Mounting	Any position Recommandation: Vertical with the piston rod down
Extended Life Time	Special Seals + Oils
Temperature	-20°C - +80°C
RoHS compliant	Directive 2002/95/EC

F

Fabrication flexible: choix dans une gamme de courses et de type de décélération
Autoréglage dans la plage de puissance

Protection de la surface	Corps: Acier zingué Tige de piston: acier inoxydable
Position de montage	Toutes positions Recommandation: Verticale avec la tige de piston vers le base
Longévité	Joints et huiles spécifiques
Températures	-20°C - +80°C
RoHS compliantes	Directive 2002/95/EC

I

Flessibilità rispetto a corsa, curva d'ammortizzo
Autoregolante entro l'area di lavoro

Superficie di protezione	Corpo: Acciaio zincato Stelo del pistone: acciaio inossidabile
Installazione	Tutte le posizioni Raccomandazione: Verticale con lo stelo del pistone in basso
Lunga durata	Guarnizioni + olio speciale
Temperatura	-20°C - +80°C
RoHS compliante	Direttiva 2002/95/EC

E

Flexibilidad respecto a la carrera y el tipo de amortiguación
Autoajustable dentro de la gama de capacidad

Protección de Superficie	Carcasa: zincata Vástago del émbolo: acero inoxidable
Posición de montaje	Cualquier posición Recomendación: Vertical con el vástago del émbolo hacia abajo
Larga vida útil	Juntas + aceites especiales
Temperaturas	-20°C - +80°C
RoHS y que cumplan	Directiva 2002/95/CE

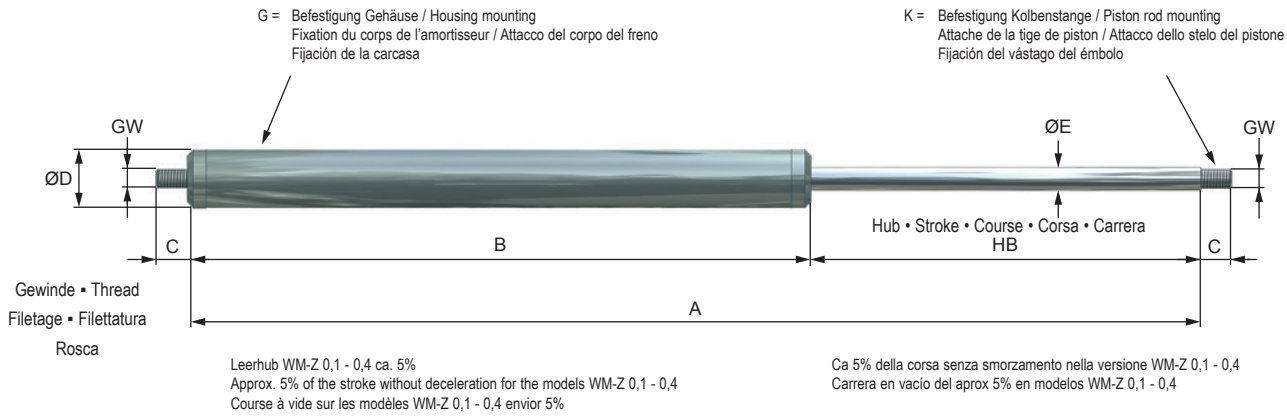

LEISTUNGEN ▪ PERFORMANCE ▪ CARATTERISTICHE TECNICHE ▪ CARACTERÍSTICAS TÉCNICAS

	Hub Stroke Course Corsa Carrera	Max. Druckkraft Max. compression force Force max. de pression Forza max. di pressione Fuerza máx. de presión	v max*			A	B	C	øD	øE	GW	Gewicht Weight Poids Peso Peso
			-2	-4	-6							
	mm	N	m/s	m/s	m/s	mm	mm	mm	mm	mm		g
WM-Z 0,1-10	10	25	0,4	0,25	0,1	37	27	3	5	1,5	M1,4	4
WM-Z 0,1-20	20	25	0,4	0,25	0,1	57	37	3	5	1,5	M1,4	5
WM-Z 0,1-30	30	25	0,4	0,25	0,1	77	47	3	5	1,5	M1,4	6
WM-Z 0,1-40	40	25	0,4	0,25	0,1	97	57	3	5	1,5	M1,4	7
WM-Z 0,2-10	10	60	0,4	0,25	0,1	41	31	3,5	6	2	M2	4
WM-Z 0,2-20	20	60	0,4	0,25	0,1	61	41	3,5	6	2	M2	6
WM-Z 0,2-30	30	60	0,4	0,25	0,1	81	51	3,5	6	2	M2	8
WM-Z 0,2-40	40	60	0,4	0,25	0,1	101	61	3,5	6	2	M2	10
WM-Z 0,4-10	10	115	0,4	0,25	0,1	41	31	3,5	8	2	M2	6
WM-Z 0,4-20	20	115	0,4	0,25	0,1	61	41	3,5	8	2	M2	8
WM-Z 0,4-30	30	115	0,4	0,25	0,1	81	51	3,5	8	2	M2	10
WM-Z 0,4-40	40	115	0,4	0,25	0,1	101	61	3,5	8	2	M2	12

*Max. Druckkraft bei max. Geschwindigkeit / Max. compression force at max. speed / Force de pression max. pour vitesse max. / Forza max. di pressione alla massima velocità / Máx. Fuerza compresiva a máx. Velocidad

1

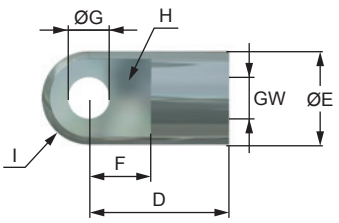

3

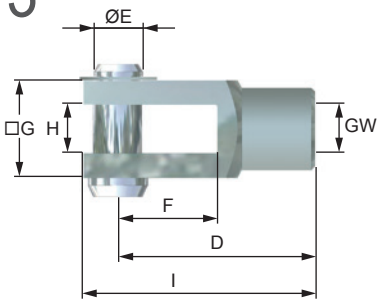

4

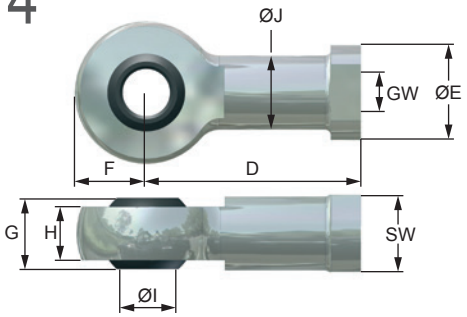

		GW	D	øE	F	G	H	I	J	SW
			mm	mm	mm	mm	mm	mm	mm	mm
1	WM-Z 0,1	M1,4	5	3	3	1,6	2,4	1,5	-	-
	WM-Z 0,2	M2	6	4	4	2,1	3	2	-	-
	WM-Z 0,4	M2	6	4	4	2,1	3	2	-	-
3	WM-Z 0,1	M1,4	7,5	1,5	3,5	4,4	2,5	9	-	-
	WM-Z 0,2	M2	8	2	4	5,4	3,1	10	-	-
	WM-Z 0,4	M2	8	2	4	5,4	3,1	10	-	-
4	WM-Z 0,1	M1,4	-	-	-	-	-	-	-	-
	WM-Z 0,2	M2	16	4,5	4,5	4,5	3,6	2	3,8	4
	WM-Z 0,4	M2	16	4,5	4,5	4,5	3,6	2	3,8	4

Bestellbeispiel • Ordering Information • Exemple de commande • Esempio d'ordinazione • Ejemplo de pedido

WM-Z 0,2-20-6-K3G1-C

WM	Weforma
Z	Dämpfungszylinder (Standard) / Deceleration cylinder (Standard) / Frein hydraulique (Standard) Freno (Standard) / Freno hidráulico (estándar)
0,2	Baugröße / Size / Dimension / Dimensions / Tamaño
20	Hub / Stroke / Course / Corsa / Carrera: 50 mm
-6	Härtegrad / Hardeness Level / Degré de dureté / Grado di durezza / Grado de dureza
K3	Befestigung Kolbenstange: Gabelkopf / Piston rod mounting: female rod clevis Fixation de la tige de piston: embout à rotule (femelle) / Attacco dello stelo del pistone; forcella femmina Fijación del vástago del émbolo: charnela hembra
G1	Befestigung Gehäuse: Gelenkauge / Housing mounting: male rod clevis Fixation du corps de l'amortisseur: tête de chape / Attacco del corpo de freno: Attacco a cerniera maschio Fijación de la carcasa: Charnela macho
C	Dämpfung: C=Druck und Zug / Type of deceleration: C=push and pull Type d'amortissement: C=compression et traction / Tipo di smorzamento: C=compressione e estensione Tipo de amortiguación: C = compresión e extensión